Schéma de principe unifilaire :
Installation de:
- photovoltaïque de 293,76kWc couplée au réseau avec 3 onduleurs pour un total de 199,8 kVA.
- onduleur 110kVA pour 192,96 kWh de stockage
- 10 bornes AC 11kW V2G
- 5 bornes DC 25kW V2G

Installateur:

ENERSOL
ENERGY SOLUTIONS

SOLAIRE · BATTERIES BORNES DE RECHARGE · ÉLECTRICITÉ · VENTILATION · CHAUFFAGE · PACKS POUR AUTOCONSTRUCTEURS

Rue de Maestricht 70, 4651 BATTICE
BE 0874.697.993
Tél : 087/686822 – Fax : 087/687822
e-mail : info@enersol.be

Adresse de l'installation:
All. de la Découverte 13, 4000 Liège
Bâtiment B52 - ULG

coffret RTU GRD

Commandes découplage / Retour positions

Compteur GRD

Mesures (RS485)

TDx (dans cabine HT)
Découpleur 630A
TN-S - 3N400
Icc = 24,4kA

Vers onduleurs photovoltaïques et stockage (folio 2)

Vers TDy (Folio 3)

Vers IT client

Ondu PV 1 5G50mm² + FTP + PE 25mm²

Ondu PV 1 5G50mm²

Ondu PV 3 5G50mm²

Ondu Stockage 4x95mm² + PE 35mm² + FTP

2x 5G70mm² + FTP (+FTP réserve)

FTP (+FTP réserve)

ENIRIS SMARTGRID ONE OM1 AUTOMATE --> RTU et EMS

NG125N 100A VIGI 300mA

NG125N 100A VIGI 300mA

NG125N 100A VIGI 300mA

NSX250B I= 170A I>>=1700A VIGI 300mA

NSX250B I=250A I>>= 2500A VIGI 300mA

Jeu de barre 630A

Relais de protection de découplage du réseau Mesure en MT (110V) ayant les fonctions U<, U>, f<, f>, dU, U0 **Modèle MRA4**

Arrêt d'urgence + Clé 0/1

Autres commandes Synergrid

Auxilaires armoires

UPS

Compteur EEM-MA371

Compteur EEM-MA371

Wh

Wh

Wh Compteur EEM-XM375

Wh Compteur EEM-XM375

EWON avec carte 4G

Switch 12 ports

NSX 630N
I= 630A
I>>= 6300A
MOTORISE (PRINCIPAL) (Bobine MN + Contact OF)

XGB 5G2.5

XGB 5G6mm²

XGB 5G2.5mm²

2x (RZ1K 1x95mm²) / phase et neutre + PE 1x95mm² (CCA)

Cabine HT

Raccordement MT

Mesure de la haute tension via 3 TP avec sories 110V

1250kVA
249kVA - 420V
Ucc 6,46%

Transformateurs utilisés en alternance JAMAIS ensemble (le TGBT ne peut techniquement pas le faire)

TGBT (dans cabine HT)
TN-S - 3N400
Icc = 25,4kA

Départs existants

3x Rogowski

Disjoncteur 2000A
I = 1600A
I>> 4800A

JDB 2300A

3x Rogowski

Disjoncteur 2000A
I = 1600A
I>> 4800A

JDB 2300A

Départs existants

Porte fusible 4P20A

NSX 630N
I= 460A
I>>= 4600A
BACK-UP (Bobine MX + Contact OF)

Auteur : Enersol	Schéma Unifilaire - Raccordement/TGBT - ULIEGE (BATIMENT B52)	Fichier :
Date :		Folio : 1/3

Schéma de principe unifilaire :

Installation de:
- photovoltaïque de 293,76kWc couplée au réseau avec 3 onduleurs pour un total de 199,8 kVA.
- onduleur 110kVA pour 192,96 kWh de stockage
- 10 bornes AC 11kW V2G
- 5 bornes DC 25kW V2G

Installateur:

ENERSOL ENERGY SOLUTIONS

SOLAIRE · BATTERIES BORNES DE RECHARGE · ÉLECTRICITÉ · VENTILATION · CHAUFFAGE · PACKS POUR AUTOCONSTRUCTEURS

Rue de Maestricht 70, 4651 BATTICE
BE 0874.697.993
Tél : 087/686822 – Fax : 087/687822
e-mail : info@enersol.be

Adresse de l'installation:
All. de la Découverte 13, 4000 Liège
Bâtiment B52 - ULG

576 modules TRINA TSM-NEG18R.28 510Wc - connecteurs MC4 - câble DC unipolaire à double isolation

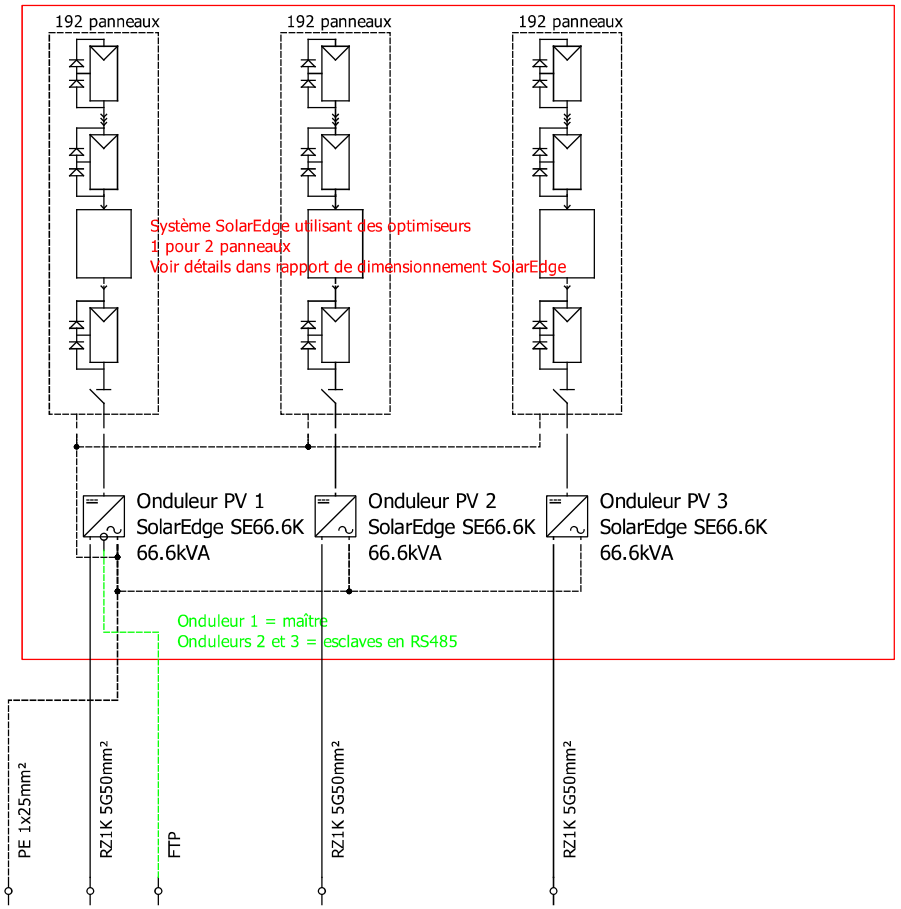

Depuis découpleur (folio 1)

16 batteries SigenStack BAT 12.0 de 12,06kWh - Convertisseur 0,5C

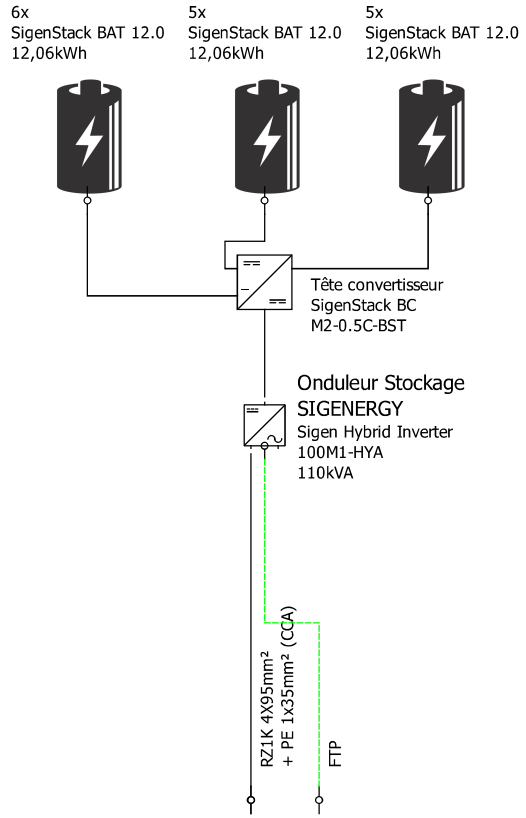

Depuis découpleur (folio 1)

Auteur : Enersol	Schéma Unifilaire - Onduleurs - ULIEGE (BATIMENT B52)	Fichier :
Date :		Folio : 2/3

Schéma de principe unifilaire :

Installation de:
- photovoltaïque de 293,76kWc couplée au réseau avec 3 onduleurs pour un total de 199,8 kVA.
- onduleur 110kVA pour 192,96 kWh de stockage
- 10 bornes AC 11kW V2G
- 5 bornes DC 25kW V2G

Installateur:

ENERSOL ENERGY SOLUTIONS

SOLAIRE · BATTERIES BORNES DE RECHARGE · ÉLECTRICITÉ · VENTILATION · CHAUFFAGE · PACKS POUR AUTOCONSTRUCTEURS

Rue de Maestricht 70, 4651 BATTICE
BE 0874.697.993
Tél : 087/686822 – Fax : 087/687822
e-mail : info@enersol.be

Adresse de l'installation:
All. de la Découverte 13, 4000 Liège
Bâtiment B52 - ULG

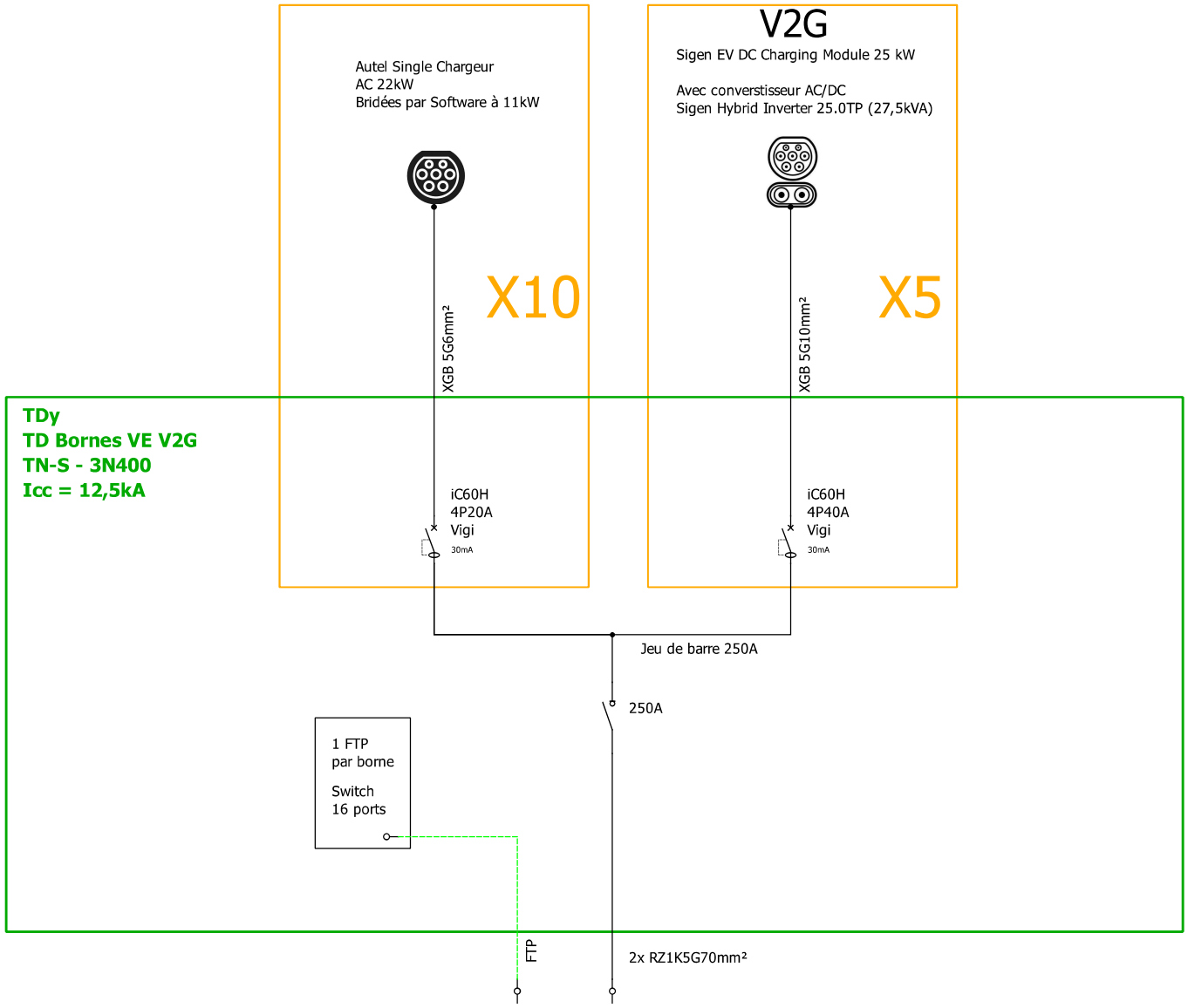

Auteur : Enersol	Schéma Unifilaire - Bornes VE V2G - ULIEGE (BATIMENT B52)	Fichier :
Date :		Folio : 3/3